縫線鬆緊的調整法

洪薇

縫級機（針車）在本省家庭中，非常普遍，幾乎每家都有。關於縫級機購買時應注意的事情，本刊曾經介紹過，現在談談關於縫線鬆緊的調整方法。

縫線的鬆緊，對於一件衣服的美觀，很有影響。棉質的還沒有甚麼關係，可是綢質的或是呢絨的，就一定要使縫線的鬆緊合度均勻，才能好看。例如一條花式新穎，式樣美觀的裙子，却在兩片相接的地方，因爲縫線太緊的關係，皺了上去，比別的地方短了一點，那是多麼美中不足啊！因此我們在縫製之前，應該先把縫線的鬆緊度調整好，才可正式縫製。

我們可以先拿一塊半尺見方的布，斜放在針車上，試着車幾行，然後仔細觀察一下，如果在布面上的針線成一直線，而且現有底線的線圈；試用力拉兩端，上面的針線被拉斷時，就表示上面的針線較緊（如圖一）。

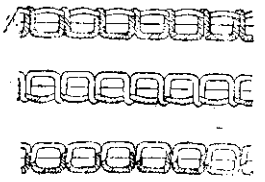

（一圖）

（二圖）

（三圖）

如果針線在布的反面現有線圈，底線成一直線，而且用手拉時，底線被拉斷，就表示上面針線較鬆（如圖二）。

如果布的上下兩面的線，恰在布的中間相銜接，在布的上下面，都不現有線圈（如圖三）。而且用力拉布，線都拉不斷，就表示上下面的線，鬆緊度是一樣的；但可能兩面都鬆。

如果上下面的線都被拉斷了，就表示鬆緊剛好合度，是縫製最好的針步。但是注意，如果布起皺紋時，那就是上下的線都太緊了。

用以上的方法，試驗得知針線的鬆緊度後，就可加以適度的調整。調整上面的針線的鬆緊，在上面縫衣車左手邊夾線的螺絲上，只要轉動螺絲，即可調節；向裡就緊，向外就鬆。

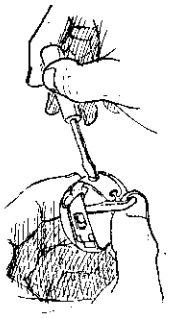

校正底線的關鍵，在放底線的梭匣上，向右即緊，向左即鬆。

如底線調整好了以後，再需略爲調節時，只要將上面夾線的螺絲略爲轉動就行了。

南瓜餅　璐

材料：南瓜一斤，麵粉一飯碗，猪油一大匙，蝦米乾半兩，鹽、葱、薑各少許，花生油二兩（煎餅用）。

作法：南瓜洗淨，用搓仔刮成細絲，用鹽稍漬拌，半小時後瓜汁流出（不可倒去）。蝦米乾洗淨，温水泡開，切成細末。荳葱切絲，與猪油、麵粉同時倒入南瓜內，調勻，成麵糊狀。平底鍋內倒入花生油，待油熱後，用盛飯大匙，盛一匙麵糊，倒入鍋內，温火兩面煎黃，即成爲老少咸宜之美味南瓜餅。食時蘸少許辣醬油，味道更美。

初秋長袖女襯衫

材料 ①薄毛織品或人造毛，較深色素地無花者，用量需二公尺。

②小型鈕扣八個。

製圖 ①本圖按胸圍八十四公分剪裁。

②前襟裡邊與前身布，連續剪成一塊。

縫法 ①前後身摺打好。

②胸上口袋作好，按圖位置釘妥。

③前肩稍拉長，後肩稍皺起縫合。

④前襟裡邊裡端一折，自行縫合。

⑤兩邊縫合，下擺二折縫妥。

⑥領加襯布，裡面縫合。

⑦用斜條將領上在衣身領圈處。

⑧袖縫成筒狀，袖口開口作好。

⑨袖口布與袖縫合，袖根上端稍皺起。

⑨袖與衣身袖根縫合。
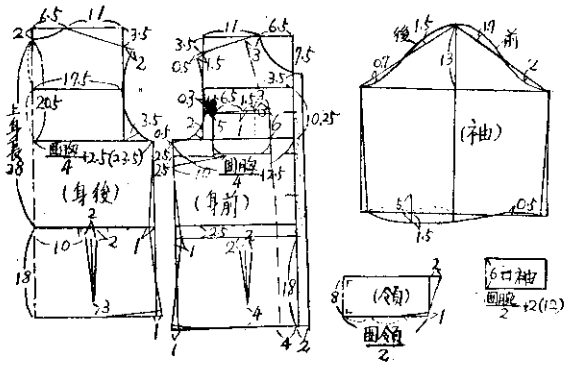
⑪前開口袖口鎖孔，釘鈕扣即成。（鏡淳）